VILTROX® 唯卓仕

M4/3 画幅
S 56mmT1.5
M4/3卡口

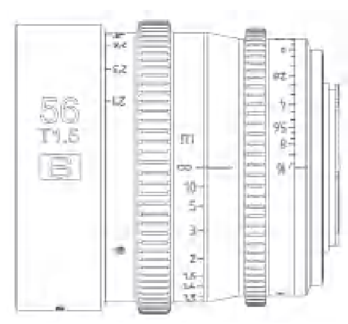

产品使用说明书

产品特点

- M4/3画幅
- 56mm焦距，1：1.5大光圈
- 9组10片光学结构，ED镜片1枚，高折射镜片1枚
- 高清纳米多层镀膜，前镜片防水防污镀膜
- 手动对焦，关键部件精密黄铜零件，手感丝滑
- 14片超圆光圈
- 精密金属结构

部件名称

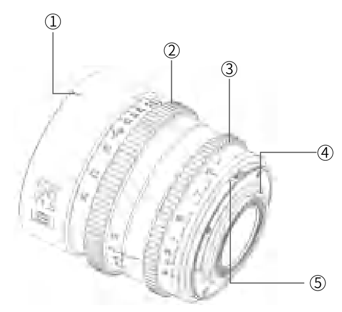

① 镜头标识
② 对焦环
③ 光圈环
④ 镜头卡口
⑤ 镜头安装标记

安装及卸载镜头

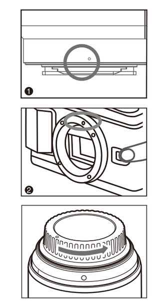

- **安装镜头**
  将镜头上的安装标记对准相机上的相同标记，然后顺时针方向转动镜头，直到安装到位为止。（详细安装及卸载镜头的步骤，请参阅相机使用手册）
- **卸载镜头**
  按住相机上的释放按钮，按所示方向逆时针方向转动镜头直到镜头停止转动，然后移除镜头。请在卸载镜头后，请将镜头后端朝上放置以避免划伤镜头表面和电子触点。
- **镜头盖**
  当取下镜头时，需要装上防尘盖。

镜头结构图

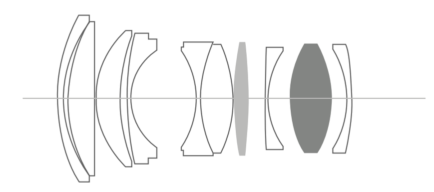

ED低色散镜片　高折射镜片

MTF曲线图

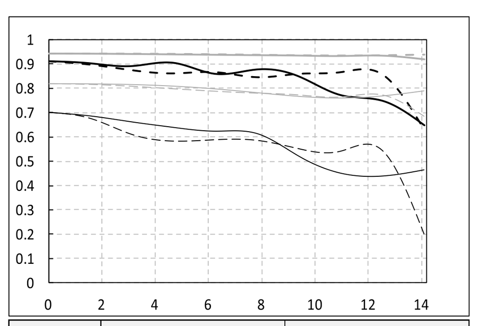

空间频率	T1.5 S	T1.5 M	T8 S	T8 M
10线对/毫米	——	— — —	——	— — —
30线对/毫米	——	— — —	——	— — —

⚠ 使用注意事项

- 如果将镜头从寒冷的环境拿到温暖的环境中，镜头表面和内部零件可能会发生结露，为了防止在这种情况下出现结露，将镜头从寒冷的环境拿到温暖的环境之前，先将镜头放在密封的塑料袋里。镜头逐渐变暖以后，再将其拿出来使用。将镜头从温暖的环境拿到寒冷的环境中时，也请使用同样的方法。
- 请勿将镜头放在温度过高的地方，如处于阳光直射的汽车内。高温可能导致镜头故障。
- 当把镜头安装到相机上时，建议您握住镜头（包括安装到三脚架上时）

⚠ 安全注意事项

- 请勿透过镜头或相机观看太阳或明亮的光源，否则会使视力受损。透过镜头直接观看太阳尤其有害。
- 请勿将镜头或者相机朝向太阳或者进行拍摄。由于镜头会聚焦光线，因此即使在太阳不在图像区内或以背光拍摄，也会导致相机故障或起火。
- 无论镜头是否装在相机上，请勿将没有盖上镜头盖的镜头置于太阳下。否则镜头可能汇聚光源引发火灾。

清洁

- 请勿直接用手触摸镜头镜片，若镜头变脏，请用镜头皮老虎吹去灰尘并用干净，柔软镜头布（清洁布）轻轻擦拭。
- 请勿使用任何有机溶剂，如稀释剂或者汽油来清洁镜头。

说明书仅供参考阅读，所有解释权归本公司所有。

产品参数

S 56mmT1.5 M4/3	
焦距	56 mm
光圈	T/1.5 - T/16
光圈叶片数量	14片
最近对焦距离[1]	0.63 m (2.07 ft)
成像尺寸	21.7 mm (0.86")
前端直径	70 mm (2.76")
滤镜尺寸	M62×0.75
镜头尺寸（直径/长）[2]	72x75 mm
重量[3]	大约540克 (1.19 磅)
水平视场角(M4/3)[4]	17.69° (H)

1.最近对焦距离是从像平面测量的。
2.直径指最大处直径，长度指前端到卡口法兰面。
3.重量测量（不含镜头前盖和卡口盖）。
4.对应M4/3画幅摄影机的水平视角（宽高比为1:1.33，尺寸为17.4mm X 13mm 0.69"x 0.51"）

※以上数据是根据公司测量条件得出的，设计或规格如有变更，恕不另行通知。

深圳市爵影科技有限公司　执行标准：GB/T9917.2-2008
电话：0755-28779024　传真：0755-28774730
电邮：info@jyc-hk.com　网址：www.viltrox.com
地址：深圳市龙华区大浪街道下岭排村宝坤科技工业园4栋2楼

VILTROX®

M4/3 format
S 56mmT1.5
M4/3 mount

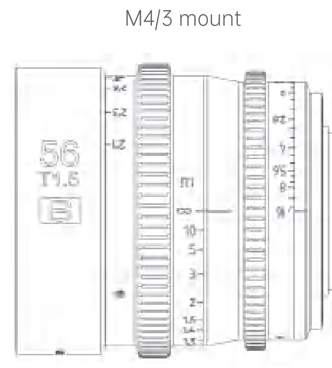

Operating Manual

Product Features

- M4/3 format
- 56mm focal length and 1:1.5 large aperture
- 10 pieces in 9 groups lens elements, 1 ED glasses and 1 high refraction
- HD multi-layer nano coating and waterproof anti-fouling coating on the front lens
- Manual focus and ultra-round 14-blade Iris
- Precise metal structure

Components

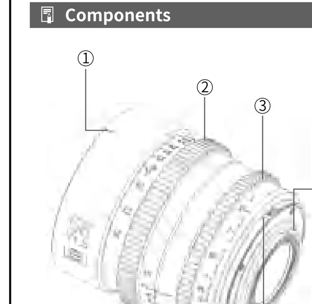

① Lens index
② Focus ring
③ Aperture ring
④ Lens mount
⑤ Lens mounting index

Lens Assembly and Disassembly

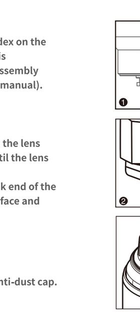

- **Lens assembly**
  Align the lens mounting index with the same index on the camera. Then, rotate the lens clockwise until it is mounted in place. (As to detailed steps of lens assembly and disassembly, refer to the camera operating manual).
- **Lens disassembly**
  Push the release button on the camera and turn the lens counterclockwise along the shown direction until the lens stops moving. Then, detach the lens.
  After disassembling the lens, please put the back end of the lens upward, in order not to scratch the lens surface and the electronic contact.
- **Lens cap**
  To detach the lens, it is necessary to mount an anti-dust cap.

Lens Structure

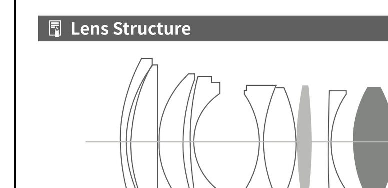

ED low-dispersion lenses　Highly refractive lenses

MTF Curves

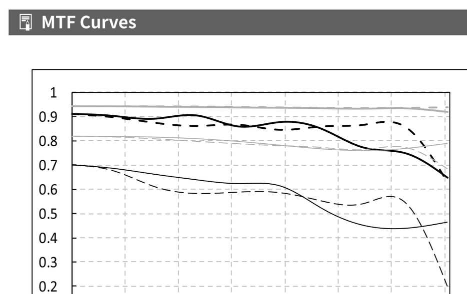

Spatial Frequency	T1.5 S	T1.5 M	T8 S	T8 M
10 Line Pairs/mm	——	— — —	——	— — —
30 Line Pairs/mm	——	— — —	——	— — —

⚠ Attentions

- To take the lenses from cold environment to warm environment, condensation might occur on lenses and internal parts. To prevent condensation under this circumstance, put the lenses inside an airtight plastic bag before taking them from cold environment to warm environment. After the lenses gradually become warm, take them out for use. Please follow this step too in taking lenses from warm environment to cold environment.
- Please don' t put lens in places where temperature is too high such as cars directly exposed to the sun. High temperature might cause lens failures.
- To mount lenses on cameras, you' d better hold the lenses (do this too in mounting the lenses on the tripods).

⚠ Safety Instructions

- Please don' t view the sun or bright light sources through lenses or cameras, or else your eyesight will be impaired. It is especially harmful to directly watch the sun through lenses.
- Please don' t take photos by pointing the lenses or cameras at the sun. The lenses will focus on light, so the cameras will fail or be caught in fire even if the sun is not within the image area, or photos are taken against light.
- No matter if lens are mounted on the cameras, please don' t put the uncapped lenses in the sun, or else the lenses might converge light sources and thus cause fire.

Cleaning

- Please don' t directly touch lenses with hands, or else the lenses will become dirty. Please blow dust away with lens plunger, and gently scrub the lenses with clean soft lens cleaning wipes.
- Please don' t use any organic solvent such as thinner and petrol to clean lenses.

The operating manual is only for reference, and the right to interpret the manual shall be owned by us.

Product Parameters

S 56mmT1.5 M4/3	
Focal Length	56 mm
Aperture	T/1.5 - T/16
Number of Aperture Blades	14
Shortest Focus Distance[1]	0.63 m (2.07 ft)
Image Size	21.7 mm (0.86")
Front-end Diameter	70 mm (2.76")
Filter Size	M62×0.75
Lens Size (Diameter/Length)[2]	72X75 mm
Weight[3]	≈540 g (1.19pound)
Horizontal Field (M4/3)[4]	17.69°(H)

1.The shortest focus distance is measured from the image plane.
2.The diameter is the maximum, and the length is measured from the front end to the flange facing of the mount.
3.Weight measurement (excluding front lens cap and mount cap).
4.Horizontal field corresponding to the M4/3 frame camera (width to height ratio: 1:1.33; size: 17.4mm X 13mm 0.69"x 0.51")

※ The above data has been obtained based on corporate measurement conditions. In case of any change in design or specification, no further notice will be given.

Shenzhen Jueying Technology Co., Ltd　Standard: GB/T9917.2-2008
TEL: 0755-28779024　FAX: 0755-28774730
Email: info@jyc-hk.com　Website: www.viltrox.com
Address: 2/F, Blk 4, Baokun Science and Technology Industrial Park, Xialingpai, Dalang Str., Longhua, Shenzhen, China

---

VILTROX®

M4 / 3フォーマット
S 56mmT1.5
M4/3 mount

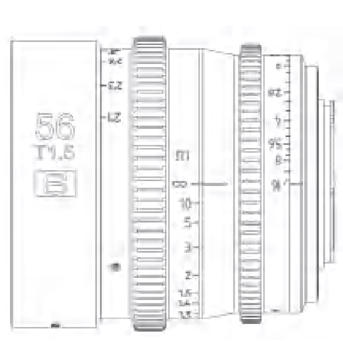

取扱説明書

製品の特徴

- M4 / 3フォーマット
- 焦点距離56mm、1:1.5大口径
- 9組10枚の光学構造、EDレンズ1枚、高屈折レンズ1枚
- 高精細ナノ多層コーティング、フロントレンズ防水防汚コーティング
- マニュアルフォーカス、キーパーツ精密真鍮パーツ、すべすべした手触り
- 超円絞り14枚
- 精密な金属構造

部品名称

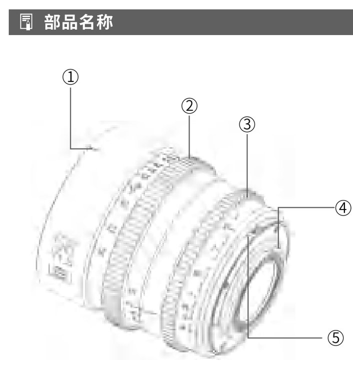

① レンズロゴ
② フォーカスリング
③ 絞りリング
④ レンズバヨネット
⑤ レンズ取付マーク

レンズの取り付けおよび取り外し

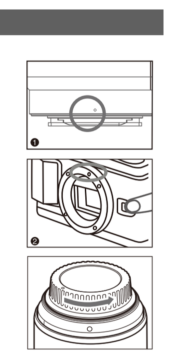

- **レンズの取り付け**
  レンズの取り付けマークをカメラの同じマークに合わせ、しっかり取り付けるまでレンズを時計回りに回します。（レンズの取り付けおよび取り外しの詳細な手順については、カメラ取扱説明書を参照してください）。
- **レンズの取り外し**
  カメラのリリースボタンを押したまま、レンズの回転が止まるまでレンズを反時計回りに回転させ、レンズを取り外します。レンズを取り外した後は、レンズ表面や電子接点に傷がつかないように、レンズの後端を上にして置きます。
- **レンズカバー**
  レンズを取り外すときは、防塵カバーを取り付ける必要があります。

レンズ構造図

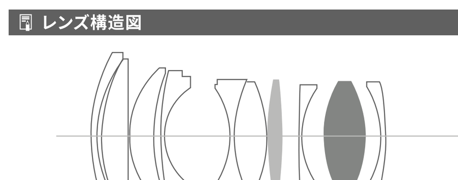

ED低分散レンズ　高屈折のレンズ

MTFグラフ

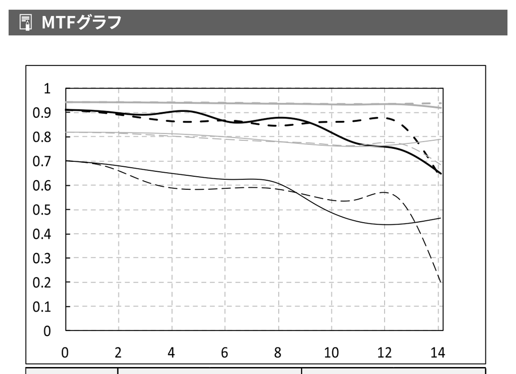

空間頻度	T1.5 S	T1.5 M	T8 S	T8 M
10線ペア/mm	——	— — —	——	— — —
30線ペア/mm	——	— — —	——	— — —

⚠ 使用上の注意事項

- レンズを寒い環境から暖かい環境に置くと、レンズの表面や内部の部品に結露が発生する可能性があります。結露を防ぐため、レンズを寒い環境から暖かい環境に置く前に、密閉されたビニール袋に入れてください。レンズが暖かくなってきたら、取り出して使用します。暖かい環境から寒い環境にレンズを置く場合も、同じ方法で操作します。
- 直射日光の当たる車の中など、温度の高い場所にレンズを置かないでください。高温の原因で、レンズが故障する恐れがあります。
- カメラにレンズを取り付ける場合、レンズを持つことをお勧めします（三脚に取り付ける場合も含みます）。

⚠ 安全注意事項

- レンズやカメラを通して太陽や明るい光源を見ないでください。視力に損傷があります。レンズを通して太陽を直接見ることは特に有害です。
- レンズやカメラを太陽に向けたり、撮影したりしないでください。レンズは光の焦点を合わせるので、太陽が画像内にない場合も、逆光で撮影した場合も、カメラの故障や発火の原因となります。
- レンズがカメラに取り付けられているかどうかにかかわらず、レンズカバーがつけられない場合、太陽の下に置かないでください。レンズが光源を集めて火災になります。

メンテナンス

- レンズに直接手を触れないでください。レンズが汚れた場合は、レンズ専用のダスト吹きでホコリを吹き飛ばし、清潔で柔らかいレンズ布で軽く拭いてください。
- シンナーやガソリンなどの有機溶剤を使用してレンズを洗浄しないでください。

The operating manual is only for reference, and the right to interpret the manual shall be owned by us.

製品パラメータ

S 56mmT1.5 M4/3	
焦点距離	56 mm
絞り	T/1.5 - T/16
絞り羽根の数量	14枚
最短のフォーカス距離[1]	0.63m (2.07 ft)
イメージングサイズ	21.7 mm (0.86")
フロントエンドサイズ	70 mm (2.76")
フィルターサイズ (Filter Size)	M62×0.75
レンズのサイズ（直径/長さ）[2]	72X75 mm
重量[3]	≈540グラム (1.19ポンド)
水平面角度 (M4/3)[4]	17.69°(H)

1.イメージ平面から最短フォーカス距離を測定します。
2.直径指最大处直径，长度指前端到卡口法兰面。2.直径は最大の直径を指し、長さは先端からバヨネットフランジ面までを指します。
3.重量測定（レンズカバー及びバヨネットカバーが含まれません）
4.M4/3フレームカメラに対応する水平面角度（アスペクト比1:1.33、サイズ17.4mm X 13mm 0.69"x 0.51" ）
※上記のデータは当社の測定条件に基づいたものであり、設計や仕様は予告なく変更されることがあります。

深セン市爵影科技有限公司　実行基準：GB/T9917.2-2008
電話：0755-28779024　ファックス：0755-28774730
メール：info@jyc-hk.com　ホームページ：www.viltrox.com
アドレス：深セン市龍華区大浪街道下嶺排村宝坤科技工業パーク4棟2階

VILTROX®

M4/3 형식
S 56mmT1.5
M4/3 mount

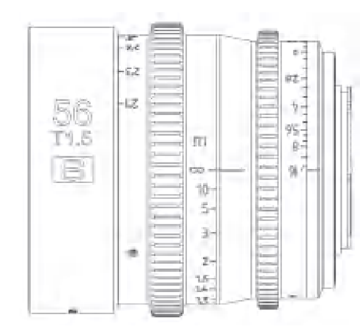

제품 사용 설명서

제품 특점

- M4/3 형식
- 56mm초점, 1:1.5 대형 조리개
- 9세트10편 광학 구조, ED렌즈 1매, 높은 굴절율 렌즈 1매
- 에치디 나노미터 다층 도막, 앞 렌즈편 방수 방오염 도막
- 수동 초첨, 핵심 부품은 정밀 구리 부품으로 원할한 손 느낌
- 14편 슈퍼 원형 조리개
- 정밀 금속 구조

부품 명칭

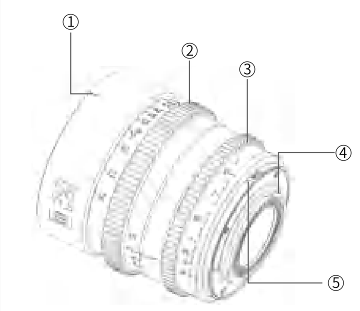

① 렌즈 표식
② 초점링
③ 조리개 링
④ 렌즈 걸림턱
⑤ 렌즈 설치 표기

렌즈 설치 및 분해

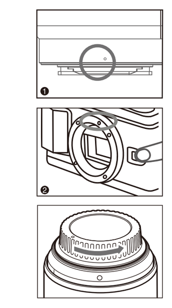

- **렌즈 설치**
  렌즈상의 설치 표기를 카메라의 같은 표기와 대응시키고 시계 방향으로 렌즈를 설치 위치 까지 끝까지 회전시킵니다.(렌즈의 세부 설치 및 분해 절차는 카메라 사용 매뉴얼을 참조)
- **렌즈 분해**
  카메라상의 석방 버튼을 누른 상태에서 표시된 방향에 따라 시계 반대 방향으로 렌즈를 끝까지 돌려 회전이 정지된 후 렌즈를 분해 합니다.
  렌즈를 분해한후 렌즈 후단을 위로 향하여 놓으며 렌즈 표면과 전자 접촉점의 긁힘을 피하십시오.
- **렌즈 커버**
  렌즈를 제거할때 방진 커버를 설치하십시오.

렌즈 구조도

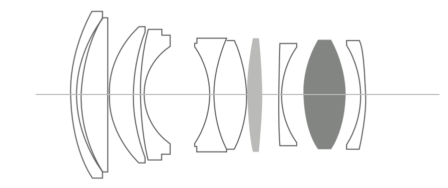

ED낮은 분광 렌즈　높은 굴절 렌즈

MTF곡선도

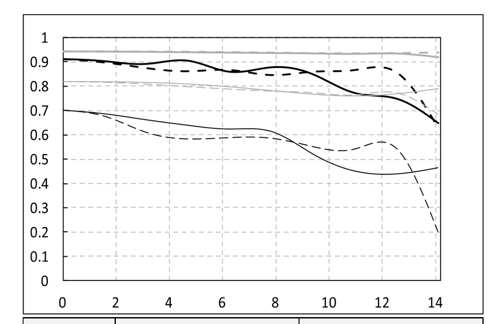

공간 주파수	T1.5 S	T1.5 M	T8 S	T8 M
10선쌍/mm	——	— — —	——	— — —
30선쌍/mm	——	— — —	——	— — —

⚠ 사용 주의 사항

- 만약 렌즈를 추운 환경에서 따뜻한 환경으로 이동하는 경우, 렌즈 표면과 내부 부품은 결로가 발생할 수 있습니다. 이러한 상황으로 나타나는 결로를 방지하기 위하여, 렌즈를 추운 환경으로부터 따뜻한 환경으로 진입하기 전에 우선 렌즈를 밀봉 플라스틱 주머니 또는 렌즈 보온 박스 내에 넣으십시오. 렌즈 온도가 점차 따뜻해진후 꺼내어 사용하십시오.
- 렌즈를 따뜻한 환경에서 차가운 환경으로 진입할때에도 같은 방법을 이용하십시오.
- 렌즈를 온도가 너무 높은 장소에 두지마십시오. 예를들면, 해빛이 직사하는 자동차 내 입니다. 고온은 렌즈의 고장을 초래할 수 있습니다.
  렌즈를 카메라에 설치할때 렌즈를 손으로 잡으십시오(삼각대에 설치한 경우를 포함)

⚠ 안전 주의 사항

- ☒렌즈 또는 카메라를 통하여 태양 또는 밝은 광원을 보지 마십시오. 위반시 시력이 손상될 수 있습니다.
- ☒렌즈 또는 카메라를 태양으로 향하거나 촬영하지 마십시오. 렌즈가 광선을 집중 시키기에 태양이 없는 화상 구역 또는 배광 촬영은 카메라의 고장 또는 착화를 초래할 수 있습니다.
- 렌즈를 카메라에 장착 여부를 물론하고 렌즈 커버를 씌우지 않은 렌즈를 해빛아래에 두지 마십시오. 위반시 렌즈의 빛 집중으로 인하여 화재가 발생할 수 있습니다.

청결

- 맨손으로 렌즈의 접촉점을 직접 만지지 마십시오. 만약 렌즈가 오염되면 렌즈 블러우로 먼지를 제거하고 깨끗하고 유연한 렌즈용 티슈(청결용 티슈)로 가볍게 닦으십시오.
- 모든 유기 솔벤트를 사용할 수 없으며 예를들면, 희석제 또는 가솔린으로 청결하지 마십시오.

설명서는 오직 참조로 열람하며 모든 해석권은 본 회사가 소유합니다.

제품 파라미터

S 56mmT1.5 M4/3	
초점	56 mm
조리개	T/1.5 – T/16
조리개 편수	14편
최근 초점 거리[1]	0.63 m (2.07 ft)
화상 사이즈	21.7 mm (0.86")
전단 지름	70 mm (2.76")
필터 지름	M62×0.75
렌즈 사이즈(지름/길이)[2]	72X75 mm
중량[3]	약 540G(1.19파운드)
수평 시각장 각(M4/3)[4]	17.69°(H)

1. 최근 초점 거리는 화상 평면으로부터 측정한것입니다.
2. 지름이란, 최대 지름이며 길이란 전단으로 부터 걸림턱 플랜지면 까지입니다.
3. 중량 측정(렌즈 전단 커버와 걸림턱 커버를 제외).
4. 대응하는 M4/3 화폭 촬영기의 수평시각(넓이 높이 비율은1:1.33, 사이즈는 17.4mm X 13mm 0.69"x 0.51")

•상기 데이터는 회사 측정 조건에 근거하여 얻은것이며 설계 또는 규격에 변경이 있는 경우, 별도로 통보하지 않습니다.

선전시작영과기유한회사
전화:0755-2877 9024
이메일: info@jyc-hk.com　집행 표준:GB/T9917.2-2008
팩스: 0755-2877 4730
사이트: www.viltrox.com
주소: 선전시 용화구 대랑가도 하령패촌 보곤과기공업원4동2층

VILTROX®

M4/3-Format
S 56mmT1.5
M4/3 mount

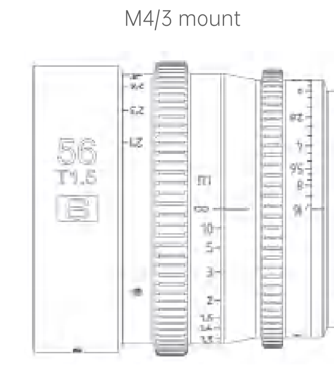

Bedienungsanleitung

Produktmerkmale

- M4/3-Format
- 56mm Brennweite und 1: 1,5 hohe Blende
- 9Gruppen und 10Teile optischer Strukturen; 1 ED-Linsen und 1 hochbrechende Linsen
- Hochauflösende mehrschichtige Nano-Filme und wasserdichte Antifouling-Filme auf der Frontlinse
- Manuelle Fokussierung und seidig präzise Bronzeteile (Schlüsselkompo-nenten)
- 14 ultrarunde Blenden
- Präzise Metallstrukturen

Teilname

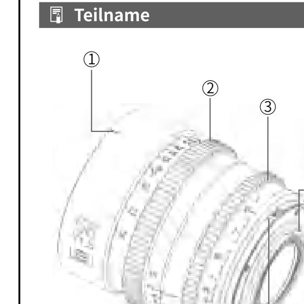

① Linsenindex
② Fokussierring
③ Blendenring
④ Linsenhalterung
⑤ Linsenmontageindex

Montage und Demontage der Linse

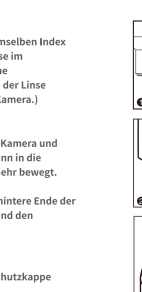

- **Montage der Linse**
  Richten Sie den Linsenmontageindex an demselben Index an der Kamera aus. Drehen Sie dann die Linse im Uhrzeigersinn, bis sie einrastet. (Ausführliche Informationen zur Montage und Demontage der Linse finden Sie in der Bedienungsanleitung der Kamera.)
- **Demontage der Linse**
  Drücken Sie den Entriegelungsknopf an der Kamera und drehen Sie daie Linse gegen den Uhrzeigersinn in die gezeigte Richtung, bis sich die Linse nicht mehr bewegt. Nehmen Sie dann die Linse ab.
  Legen Sie nach dem Zerlegen der Linse das hintere Ende der Linse nach oben, um die Linsenoberfläche und den elektronischen Kontakt nicht zu zerkratzen.
- **Linsenkappe**
  Zum Abnehmen der Linse muss eine Staubschutzkappe angebracht werden.

Linsenstruktur

ED-Linsen mit geringer Dispersion　Hochbrechende Linsen

MTF-Kurven

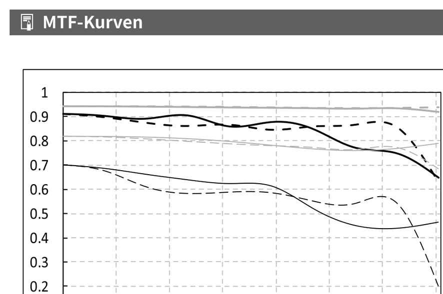

Raumfrequenz	T1.5 S	T1.5 M	T8 S	T8 M
10 Linienpaare / mm	——	— — —	——	— — —
30 Linienpaare / mm	——	— — —	——	— — —

⚠ Hinweise

- Wenn die Linse von einer kalten in eine warme Umgebung gebracht wird, kann Kondensation auf der Linsenoberfläche und den Innenteilen auftreten. Um in diesem Fall Kondensation zu vermeiden, legen Sie die Linse in eine versiegelte Plastiktüte, bevor Sie die Linse von einer kalten in eine warme Umgebung bringen. Nachdem sich die Linse allmählich erwärmt hat, nehmen Sie sie zur Verwendung heraus. Verwenden Sie dieselbe Methode, wenn Sie die Linse von einer warmen in eine kalte Umgebung bringen.
- Stellen Sie die Linse nicht an Orten mit hohen Temperaturen auf, z. B. in einem Auto, das direktem Sonnenlicht ausgesetzt ist. Die Linse kann aufgrund hoher Temperaturen fehlerhaft funktionieren.
- Bei der Montage der Linse an der Kamera wird empfohlen, die Linse festzuhalten (auch bei der Montage auf einem Stativ).

⚠ Sicherheitshinweise

- Bitte schauen Sie nicht in die Sonne oder helle Lichtquellen durch Linse oder Kamera, da sonst Ihr Sehvermögen beeinträchtigt wird. Es ist besonders schädlich, direkt durch die Linse in die Sonne zu schauen.
- Bitte machen Sie keine Fotos, indem Sie die Linse oder Kamera auf die Sonne richten. Die Linse fokussiert das Licht, sodass die Kamera ausfällt oder sich entzündet, selbst wenn sich die Sonne nicht im Bildbereich befindet oder Fotos gegen Licht aufgenommen werden.
- Stellen Sie die Linse ohne Linsendeckel nicht in die Sonne, unabhängig davon, ob die Linse an der Kamera angebracht ist oder nicht. Andernfalls kann die Linse die Lichtquelle fokussieren und Brand verursachen.

Reinigung

- Bitte berühren Sie die Linse nicht direkt mit den Händen, da sie sonst verschmutzen. Wenn die Linse verschmutzt ist, blasen Sie Staub mit dem Linsenkolben weg und wischen Sie ihn vorsichtig mit einem sauberen, weichen Linsenreinigungstuch.
- Bitte verwenden Sie zum Reinigen der Linse keine organische Lösungsmittel wie Verdünner und Benzin.

Die Bedienungsanleitung dient nur als Referenz und das Recht zur Auslegung der Bedienungsanleitung liegt bei uns.

Product Parameters

S 56mmT1.5 M4/3	
Brennweite	56 mm
Blende	T/1.5 - T/16
Anzahl der Blendenlamellen	14 Stücke
Kürzeste Fokussierentfernung[1]	0.63 m (2.07 ft)
Bildgröße	21.7 mm (0.86")
Frontend-Durchmesser	70 mm (2.76")
Filtergröße	M62×0.75
Linsengröße (Durchmesser / Länge)[2]	72X75 mm
Gewicht[3]	≈540 g (1,19 Pfund)
Horizontaler Sichtwinkel (M4/3)[4]	17.69°(H)

1. Die kürzeste Fokussierentfernung wird von der Bildebene aus gemessen.
2. Der Durchmesser ist das Maximum und die Länge wird vom vorderen Ende bis zur Flanschverkleidung der Linsenhalterung gemessen.
3. Gewichtsmessung (ohne Frontlinsendeckel und Linsenhalterungskappe).
4. Horizontaler Sichtwinkel entsprechend der M4/3-Rahmenkamera (Verhältnis Breite zu Höhe: 1: 1.33; Größe: 17.4mm X 13mm 0.69"x 0.51")

※ Die oben genannten Daten wurden basierend auf den Messbedingungen des Unternehmens erhalten. Im Falle einer Änderung des Designs oder der Spezifikation erfolgt keine weitere Benachrichtigung.

Shenzhen Jueying Technologie GmbH Standard: GB/T9917.2-2008
Telefon: 0755-28779024　FAX: 0755-28774730
E-Mail: info@jyc-hk.com　Website: www.viltrox.com
Adresse: 2. Etage, Gebäude 4, Industriepark für Wissenschaft und Technologie Baokun, Dorf Xialingpai, Unterbezirk Dalang, Bezirk Longhua, Shenzhen, China

---

VILTROX®

Formato M4 / 3
S 56mmT1.5
M4/3 mount

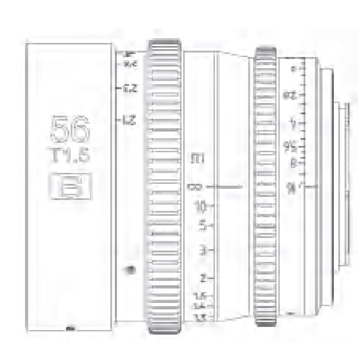

Manual del usuario

Características

- Formato M4 / 3
- Distancia focal de 56 mm, gran apertura 1: 1.5
- 9grupos de 10 piezas de estructuras ópticas , 1lentes ED, 1 lentes de alta refracción
- Recubrimiento nano multicapa de alta definición,revestimiento impermeable y antiincrustante de la lente frontal
- Enfoque manual, las partes clave son piezas de latón de precisión, sensación sedosa
- 14 piezas de aperturas súperes redondas
- Estructura metálica de precisión

Nombre del componente

① Logotipo de la lente
② Anillo de enfoque
③ Anillo de apertura
④ Montura de la lente
⑤ Marca de montaje de la lente

Montaje y desmontaje de la lente

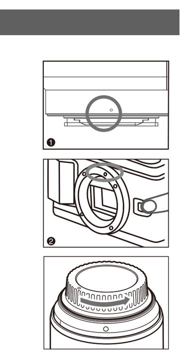

- **Montaje de la lente**
  Alinee la marca de montaje de la lente con la misma marca de la cámara y luego gire la lente en el sentido horario hasta que esté en su lugar. (Consulte el manual del usuario de la cámara para conocer los pasos detallados para montar y desmontar la lente)
- **Desmontaje de la lente**
  Mantenga presionado el botón de liberación de la cámara, gire la lente en sentido antihorario en la dirección que se muestra hasta que la lente deje de girar y luego retire la lente. Colóquela la parte posterior de la lente hacia arriba para evitar rayar la superficie de la lente y los contactos eléctricos después de desmontar la lente .
- **Tapa de la cámara**
  Debe poner la tapa antipolvo al retirar la lente.

Diagrama de estructura de la lente

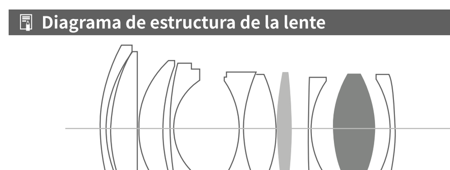

Lente ED de baja dispersion　Lente de alta refracción

Gráfico de curvas MTF

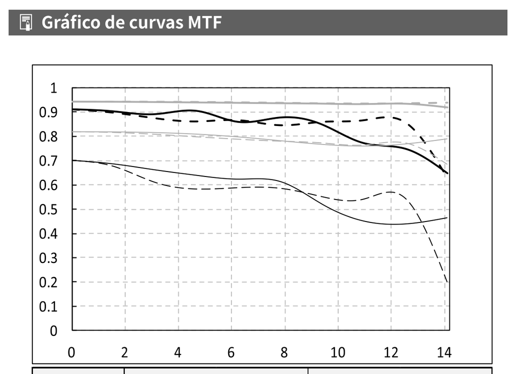

Frecuencia espacial	T1.5 S	T1.5 M	T8 S	T8 M
10 pares de líneas / mm	——	— — —	——	— — —
30 pares de líneas / mm	——	— — —	——	— — —

⚠ Precauciones de uso

- Si se lleva la lente de un entorno frío a uno cálido, puede producirse condensación en la superficie y las partes internas de la lente,coloque la lente en una bolsa de plástico sellada antes de llevar la lente de un entorno frío a uno cálido para evitar la condensación en este caso.Sáquela y úsela después de que la lente se calienta gradualmente. Utilice el mismo método cuando lleve la lente de un entorno cálido a uno frío.
- No coloque la lente en un lugar donde la temperatura sea demasiado alta, como en un automóvil bajo la luz solar directa. Las altas temperaturas pueden hacer que la lente no funcione normalmente.
- Se recomienda que sostenga la lente al montarla en la cámara. (incluso cuando lo coloca en un trípode)

⚠ Precauciones de seguridad

- No mire el sol ni las fuentes de luz brillante a través de la lente o la cámara. De lo contrario, dañará su vista. Mirar el sol directamente a través del lente es especialmente dañino.
- No apunte la lente o la cámara hacia el sol ni tome fotografías. Dado que la lente enfocará la luz,incluso si el sol no está en el área de la imagen o disparando con luz de fondo, también puede hacer que la cámara no funcione correctamente o se incendie.
- Ya sea que la lente esté montado en la cámara o no,no deje la lente sin la tapa de la lente al sol. De lo contrario, la lente puede hacer converger la fuente de luz y provocar un incendio.

Limpieza

- No toque la lente de cámara directamente con las manos. Si la lente se ensucia, utilice el fuelle de mano de la lente para quitar el polvo y límpiela suavemente con un paño suave y limpio para lentes (paño de limpieza).
- No utilice solventes orgánicos como diluyentes o gasolina para limpiar la lente.

El manual es solo de referencia y todos los derechos de interpretación pertenecen a nuestra empresa.

Parámetro del product

S 56mmT1.5 M4/3	
Distancia focal	56 mm
Apertura	T/1.5 - T/16
Número de hojas de apertura	14 piezas
Distancia mínima de enfoque[1]	0.63 m (2.07pies)
Tamaño de la imagen	21.7 mm (0.86")
Diámetro frontal	70 mm (2.76")
Tamaño del filtro	M62×0.75
Tamaño de la lente (diámetro / longitud)[2]	72X75 mm
Peso[3]	Aproximadamente 540 gramos (1.19 libras)
Ángulo del campo de visión horizontal (M4/3)[4]	17.69°(H)

1. La distancia mínima de enfoque se mide desde el plano de la imagen.
2. El diámetro se refiere al diámetro más grande y la longitud se refiere al extremo frontal a la superficie de la brida de montura.
3. Medida de peso (excluyendo la tapa frontal de la lente y la tapa de montura).
4. Ángulo de visión horizontal correspondiente a la cámara de formato M4/3(La relación de aspecto es 1: 1.33, el tamaño es 17.4mm X 13mm 0.69"x 0.51")
※ Los datos anteriores se basan en las condiciones de medición de la empresa,el diseño o las especificaciones están sujetos a cambios sin previo aviso.

Shenzhen Jueying Tecnología Co.,Ltd.　Estándar ejecutivo: GB/T9917.2-2008
Teléfono: 0755-28779024　Fax:0755-28774730
Correo electrónico: info@jyc-hk.com　Sitio web: www.viltrox.com
Dirección: Piso 2 de Bloque 4, Parque Industrial Tecnológico de Baokun, Pueblo de Xialingpai, Calle de Dalang,Distrito de Longhua, Shenzhen, China

size:240x600mm